高天井LEDランプ 投光器型仕様書

製品画像１

製品画像２

製品仕様

製品名称	高天井LEDランプ 投光器型
製品型番	MT-DDW100R-MSFA/N
消費電力	100W
入力電圧	AC100～277V
周波数	50/60Hz
全光束	17800lm
色温度	昼白色
演色性	Ra73
照射角	90°
光源寿命	50000h ※1
電源	外付け
保護等級	IP65
使用温度範囲	-30℃ ～ +50℃
口金	-
外形寸法	W244×H217×L231
重量	2.5kg
材質	アルミニウム+ポリカーボネート樹脂
付属品	

製品寸法図

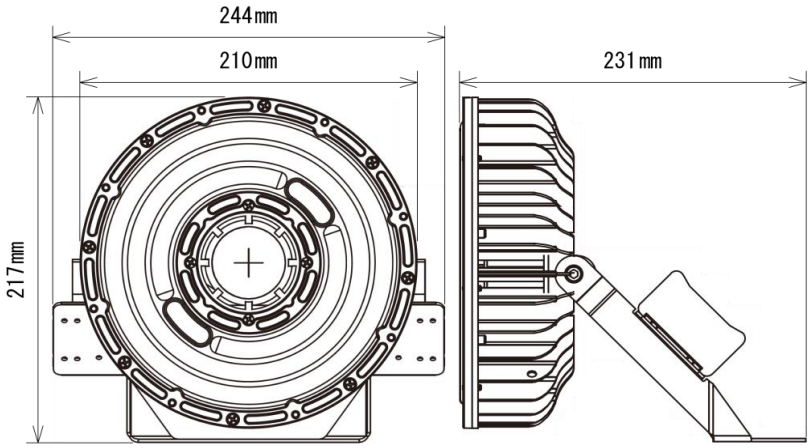

備考欄

※1 表示は、LEDチップの設計寿命であり、製品の寿命を保証するものではありません。

※2 HF700/MF400相当

※3 調光不可、保証期間3年

更新日	
2019/11/22	

メートン株式会社
大阪市淀川区西中島5丁目6番9号 新大阪第一ビル7階
TEL:06-6476-7706 FAX:06-6476-7704