Evolight®

サークル型LEDランプ仕様書

製品画像１

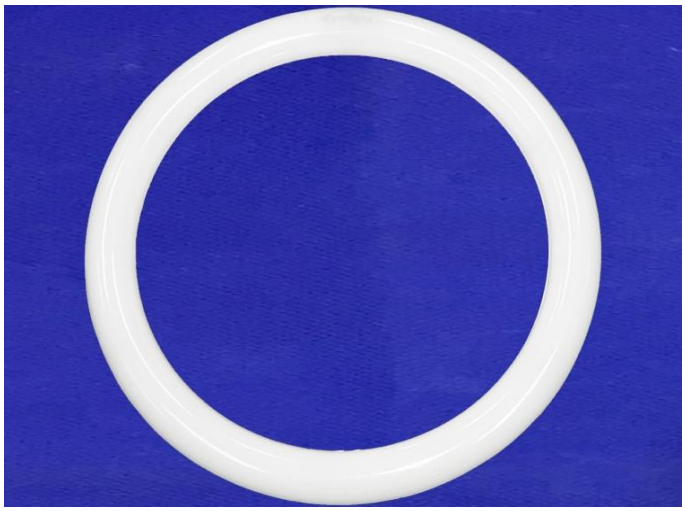

製品画像２

製品仕様

製品名称	サークル型LEDランプ
製品型番	MT-SR18P-300/D
消費電力	18W
入力電圧	AC90～264V
周波数	50/60Hz
全光束	2400lm
色温度	昼光色
演色性	Ra83
照射角	120°
光源寿命	40000h ※1
電源	内蔵
保護等級	-
使用温度範囲	-10℃ ～ +45℃
口金	G10q
外形寸法	Φ300×29mm
重量	250g
材質	ポリカーボネート樹脂
付属品	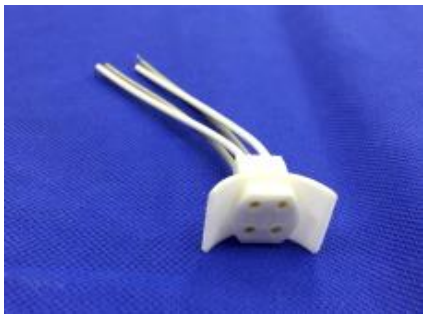

製品寸法図

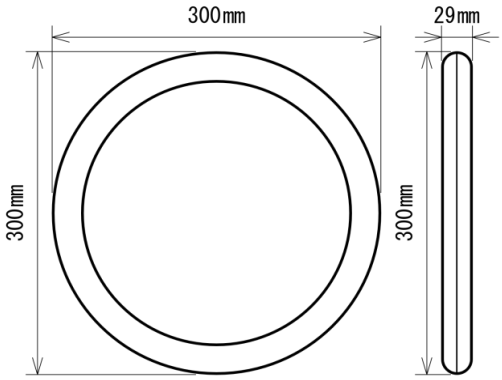

備考欄

※1　表示は、LEDチップの設計寿命であり、製品の寿命を保証するものではありません。

※2　従来型蛍光灯32W相当

※3　調光不可、保証期間3年

更新日	
2019/5/13	メートン株式会社

大阪市淀川区西中島5丁目6番9号　新大阪第一ビル7階
TEL:06-6476-7706　　FAX:06-6476-7704